Systèmes Didactiques s.a.r.l.
Equipement pour l'enseignement expérimental, scientifique et technique

Date d'édition : 25.11.2026

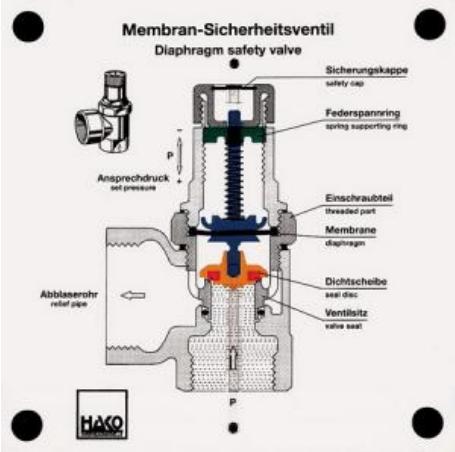


**Ref : EWTHA307**

**Maquette transparente: Soupape de sécurité à membrane**

Démonstration d'ouverture en cas de surpression de service trop élevée.

Catégories / Arborescence

Techniques > Automobile > Maquettes automobiles - Les bases

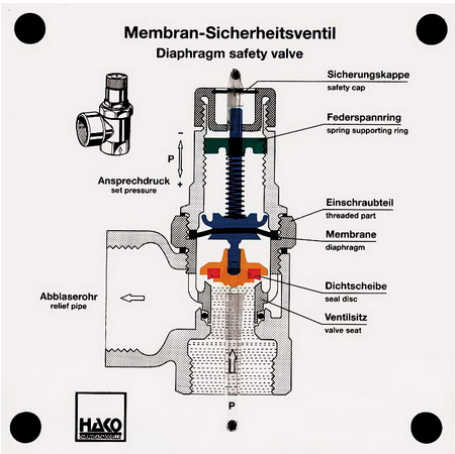


*SYSTEMES DIDACTIQUES s.a.r.l.*
*Savoie Hexapole - Actipole 3 - 242 Rue Maurice Herzog - F 73420 VIVIERS DU LAC*
*Tel : <a href="tel:+330456428070">04 56 42 80 70</a> | Fax : <a href="tel:+330456428071">04 56 42 80 71</a>*
*systemes-didactiques.fr*