Systèmes Didactiques s.a.r.l.
Equipement pour l'enseignement expérimental, scientifique et technique

Date d'édition : 25.11.2026

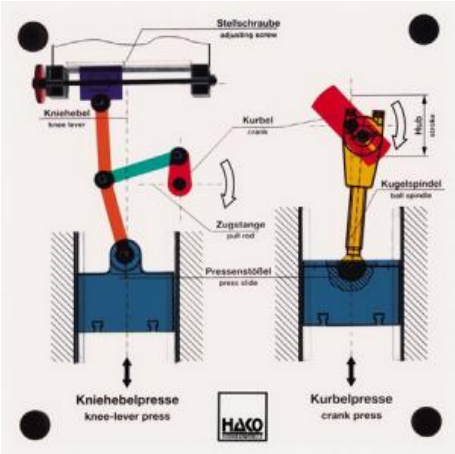

Ref : EWTHA264

Maquette transparente: Presses

Presse à genouillère :
- Fonction de la manivelle et de la tige de traction
- Mouvement de levage du coulisseau
- Modification de la hauteur du coulisseau par la vis de réglage mobile (réglage fin).

Presse à manivelle :
- Fonction de la manivelle et de la tige à billes
- Mouvement de levage du coulisseau.
- Réglage de la longueur de course.

Catégories / Arborescence

Techniques > Automobile > Maquettes automobiles - Les bases

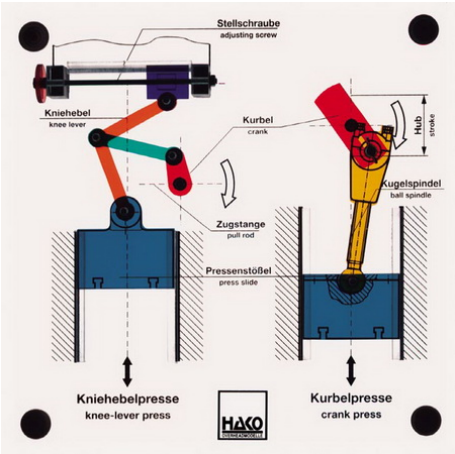

SYSTEMES DIDACTIQUES s.a.r.l.
Savoie Hexapole - Actipole 3 - 242 Rue Maurice Herzog - F 73420 VIVIERS DU LAC
Tel : 04 56 42 80 70 | Fax : 04 56 42 80 71
systemes-didactiques.fr