Date d'édition : 08.06.2026

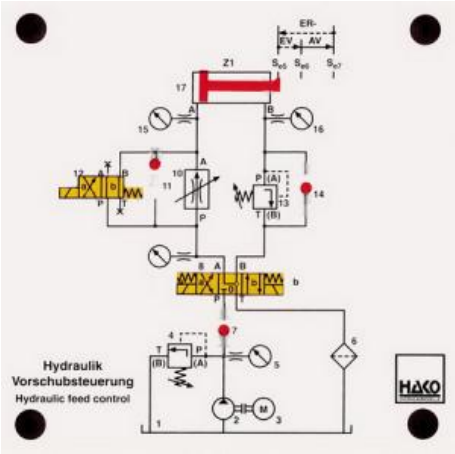

Ref : EWTHA222

Maquette transparente: Hydraulique Schéma de câblage d'une commande d'avance

Distributeurs, pistons et vannes d'arrêt mobiles.
Simulation de tous les types de mouvements.

Catégories / Arborescence

Techniques > Automobile > Maquettes automobiles - Les bases

SYSTEMES DIDACTIQUES s.a.r.l.
Savoie Hexapole - Actipole 3 - 242 Rue Maurice Herzog - F 73420 VIVIERS DU LAC
Tel : 04 56 42 80 70 | Fax : 04 56 42 80 71
systemes-didactiques.fr