Date d'édition : 29.06.2026

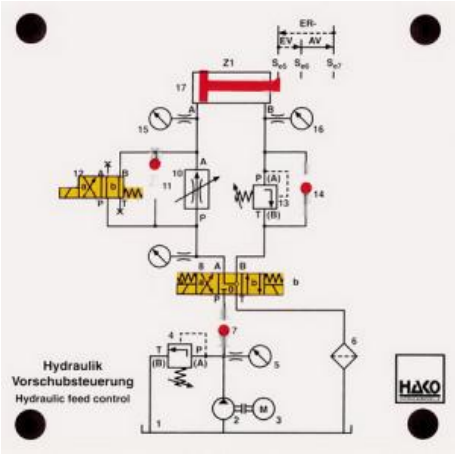

Ref : EWTHA222

Maquette transparente: Hydraulique Schéma de câblage d'une commande d'avance

Distributeurs, pistons et vannes d'arrêt mobiles.
Simulation de tous les types de mouvements.

Catégories / Arborescence

Techniques > Automobile > Maquettes automobiles - Les bases