Date d'édition : 24.11.2026

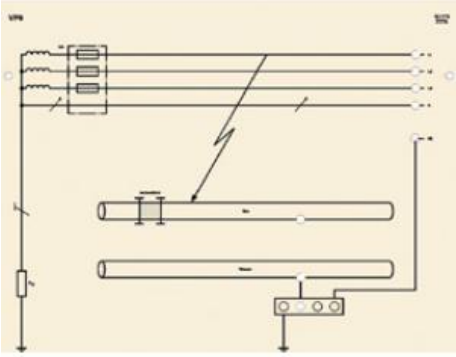

Ref : 9-2414119-000-10-0

Masque VP 9 Système TT avec mise à la terre sur le système récepteur

(avec et sans compensation de potentiel)

P 9 Mask: TT-System net with earth fault in consumer devices with and without potential equalization

SYSTEMES DIDACTIQUES s.a.r.l.
Savoie Hexapole - Actipole 3 - 242 Rue Maurice Herzog - F 73420 VIVIERS DU LAC
Tel : 04 56 42 80 70 | Fax : 04 56 42 80 71
systemes-didactiques.fr