Systèmes Didactiques s.a.r.l.
Equipement pour l'enseignement expérimental, scientifique et technique

Date d'édition : 25.11.2026



Ref : 7732804

Moteur asynchrone triphasé à cage d'écureuil 230/400V 1.0 kW

Moteur asynchrone triphasé à cage d'écureuil, modèle industriel avec un bout d'arbre d'entraînement.

La machine avec une extrémité d'arbre est isolée et construite sur une base en aluminium avec des patins.
La machine doit être utilisée sur le banc de la machine. Toutes les connexions sont mises en évidence sur la boîte de dérivation séparée par des fiches de sécurité de 4 mm. Les valeurs nominales sont montées sur trois plaques signalétiques sur le boîtier de raccordement.
La machine est protégée par un interrupteur intégré de température d'enroulement de stator contre la surcharge.
En plus de la connexion de conducteur de protection pour la ligne de compensation de potentiel via M6 sur le boîtier de connexion est également fourni.

Caractéristiques nominales:
Puissance: 1,0 kW
Tension: 230/400 V ?/Y
Courant: 4,6/2,7 A
Fréquence: 50 Hz
Facteur de puissance: 0,8
Modèle: tétrapolaire
Vitesse de rotation: 1410 min -1

SYSTEMES DIDACTIQUES s.a.r.l.
Savoie Hexapole - Actipole 3 - 242 Rue Maurice Herzog - F 73420 VIVIERS DU LAC
Tel : 04 56 42 80 70 | Fax : 04 56 42 80 71
systemes-didactiques.fr

Systèmes Didactiques s.a.r.l.

Equipement pour l'enseignement expérimental, scientifique et technique

Date d'édition : 25.11.2026





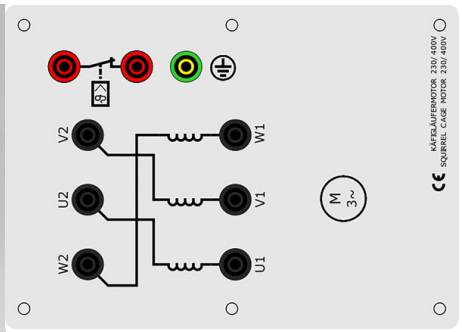

Options

SYSTEMES DIDACTIQUES s.a.r.l.
Savoie Hexapole - Actipole 3 - 242 Rue Maurice Herzog - F 73420 VIVIERS DU LAC
Tel : 04 56 42 80 70 | Fax : 04 56 42 80 71
systemes-didactiques.fr

Systèmes Didactiques s.a.r.l.
Equipement pour l'enseignement expérimental, scientifique et technique

Date d'édition : 25.11.2026

Ref : 73284
Disjoncteur de protection moteur 2,4-4A



Tripolaire, avec déclencheur à action instantanée pour protection contre les surcharges et les courts-circuits.
Sensible aux défaillances de phase selon VDE 0660.
Déclencheur bilame, réglable: 2,4 - 4,0 A

Ref : 773258
Chape d'accouplement et de bout d'arbre transparente pour machines sur support en alu 1 kw



Ref : 73256
Manchon pour l'accouplement mécanique de deux machines électriques de la gamme 1,0 kW



SYSTEMES DIDACTIQUES s.a.r.l.
Savoie Hexapole - Actipole 3 - 242 Rue Maurice Herzog - F 73420 VIVIERS DU LAC
Tel : 04 56 42 80 70 | Fax : 04 56 42 80 71
systemes-didactiques.fr

Date d'édition : 25.11.2026

Ref : 773120
Plaque de base en aluminium 140 cm pour banc machines électriques



Le banc de base de la machine a été spécialement développé avec le système de socle pour la formation.
Liaison mécanique sûre, pour l'absorption de forces de torsion élevées.
Verrouillage mécanique de tous les composants sur le banc de base de la machine, ce qui empêche de retirer facilement des composants (p. ex. des couvercles d'arbre) pendant le fonctionnement.

Ref : 73149
Inverseur sens de rotation pour les machines triphasées
Pouvoir de coupure: 20 A / 500 V CA - Positions: 1 - 0 - 2



Ref : 773360
Charge ohmique réglable 0,3, triphasée avec commande analogique 0...10V
Résistance (15 pas) de 7020 Ohms...470 Ohms

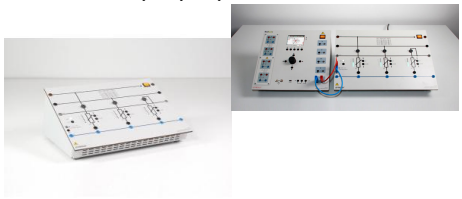

Charge ohmique triphasée, robuste et à usage universel, avec une puissance absorbée réglable jusquà 0,3 kW.
La résistance de chaque phase peut être modifiée individuellement en 15 pas, de 7020 à 470
Le pas et létat de la charge sont affichés par des bandes lumineuses à LED de couleur sur la face avant.
La charge convient parfaitement pour la transmission des notions de base en électronique de puissance et en génie électrique aux apprentis et étudiants.
Elle permet trois modes dutilisation.
Commande manuelle directe par bouton-poussoir : dans ce mode autonome (standalone), aucune autre unité de commande n'est nécessaire et la charge peut tout simplement être intégrée dans des équipements existants.
Une charge symétrique des phases est tout aussi possible quune charge asymétrique.
Commande à distance : la charge résistive peut être commandée par le biais de lanalyseur de puissance CASSY Plus, via lentrée de commande analogique 0 V ? 10 V.
Ceci permet le réglage direct et symétrique du calibre ainsi quune commutation des résistances par

déclenchement ou basée sur un scénario.
Ce faisant, tant le logiciel de mesure CASSY Lab 2 que les fiches de TP interactives Lab Doc peuvent être utilisés pour le contrôle immédiat par lanalyseur de puissance CASSY Plus.
Des scénarios sont possibles grâce au support par le logiciel LabView de lanalyseur de puissance CASSY Plus.
Lappareil est utilisable de manière universelle, par ex. dans le domaine de la technique de régulation, via lentrée de commande analogique.
Commutation par trigger : lactivation par trigger dune charge symétrique ou asymétrique définie par l'opérateur est également possible par le biais de lentrée de commande.
Cela permet détudier et de démontrer linfluence quexercent de telles charges sur les transformateurs et générateurs.
La charge peut être immédiatement désactivée au moyen du bouton-poussoir OFF dans tous les modes dutilisation.
En tant quappareil compact, la charge ohmique réglable sutilise au choix dans un cadre dexpérimentation ou en pupitre sur la table.
Des ventilateurs régulés en fonction de la charge assurent le refroidissement et permettent aussi un fonctionnement permanent.
Afin de détecter une surcharge critique, la température de chaque phase est en plus surveillée et chacune delles est en outre équipée de résistances ininflammables.
Grâce à une reconnaissance interne des phases, la commutation se fait à un moment optimal de façon à permettre une bonne reproductibilité des expériences et à éviter les pics de tension.

Caractéristiques techniques:
Résistance par phase réglable en 15 pas : 7020 3500 2330 1750 1400 1170 1000 875 780 700 640 580 540 500 470
Pour une tension secteur de 230 V, cela correspond à une puissance maximale de 112 W par phase
Tolérance R : +/- 2 %
Isolation au pas 0 : > 1 M
Fusible de 1,6 A par Phase
Entrées avec douilles de sécurité de 4 mm
Boîtier pupitre, dimensions : 300 mm x 400 mm x 180 mm (HxlxP)
Masse : 3 kg
Tension secteur : 115 V / 230 V, 50 Hz
Entrée de commande insensible/tolérante aux variations de la tension secteur
Ventilateurs régulés en fonction de la charge
Détection de phase pour commutation à puissance réduite
Capteurs de surchauffe avec arrêt automatique et signalisation du défaut
Résistances ininflammables

Date d'édition : 25.11.2026

Ref : 73241
Charge capacitive 0.3
Capacité: - 3 x 1/2/4 µF, 450 V - 3 x 8 µF, 400 V

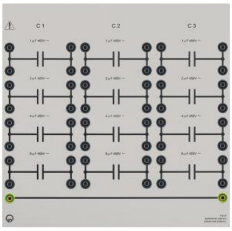

Trois batteries de condensateurs à papier métallisé comprenant chacune 4 condensateurs.
Convient pour les montages en parallèle, série, étoile et triangle.
Capacité: - 3 x 1/2/4 µF, 450 V - 3 x 8 µF, 400 V

Ref : 73151
Démarreur progressif 0,3/1,0 kW pour machines asynchrones, avec entrée de commande, réglable



Dispositif de commande triphasé progressive pour machines asynchrones avec entrée de commande et les options de réglage suivantes :

Caractéristiques techniques:
Temps de rampe de démarrage
Démarrage de tension
Temps de rampe d'arrêt

Systèmes Didactiques s.a.r.l.
Equipement pour l'enseignement expérimental, scientifique et technique

Date d'édition : 25.11.2026

Ref : 7731391
Simulateur de défauts moteur asynchrone à cage d'écureuil
défaut à la terre, coupure enroulement, court circuit d'une phase ....


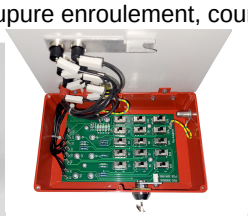



Le simulateur de défauts permet, en combinaison avec les moteurs asynchrones triphasés à cage d'écureuil, de simuler des défauts typiques tels que le défaut à la terre, l'interruption de l'enroulement, le défaut de spire, le défaut d'enroulement et la réponse du thermocontact.
Les erreurs sont générées par 14 commutateurs.
Les interrupteurs sont placés derrière un couvercle verrouillable.
Le simulateur d'erreurs est un adaptateur qui se fixe sur la plaque à bornes du moteur à cage d'écureuil.
A utiliser sur un moteur non relié à lalimentation, cest un test statique des continuités et résistances.

Commutateur Type d'erreur Points de mesure Résistance ^1
S1 Défaut à la terre U U1-PE, U2-PE 750 kÙ kOhm
S2 Défaut à la terre V V1-PE, V2-PE 51 kÙ kOhm
S3 Défaut à la terre W W1-PE, W2-PE 10 Ù Ohm
S4 Interruption W1-W2 / infinie
S5 Bobine en court-circuit W1-W2 1 000 Ù Ohm R_W
S6 Court circuit entre phase U1-W2U2-W1 510 kÙ kOhm
S7 Circuit ouvert V1-V2 / infinie
S8 Bobine en court-circuit V1-V2 100 Ù Ohm R_V
S9 court-circuit entre phase V1-W2V2-W1 220 kÙ kOhm
S10 Circuit ouvert U1-U2 / infinie
S11 Bobine en court-circuit U1-U2 10 Ù Ohm R_U
S12 Court-circuit entre phases U1-V2U2-V1 51 kÙ kOhm
S13 Interruption de la surveillance de la température Connecteurs Surveillance de la température / infinie
S14 Résistance de terre de protection PE-Boîtier 0,4 Ù Ohm
S15 Résistance de terre de protection PE-Boîtier 0,1 Ù Ohm
PE = TERRE

SYSTEMES DIDACTIQUES s.a.r.l.
Savoie Hexapole - Actipole 3 - 242 Rue Maurice Herzog - F 73420 VIVIERS DU LAC
Tel : 04 56 42 80 70 | Fax : 04 56 42 80 71
systemes-didactiques.fr