Date d'édition : 16.12.2025

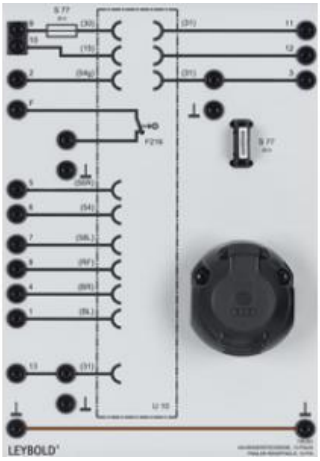

Ref : 738251

Prise femelle 13 poles pour remorque

- Avec couvercle et connecteur à baïonnette pour le raccordement au véhicule tracteur
- Borne 30 (voie 9) sécurisée avec 25A
- Avec interrupteur pour désactivation des feux antibrouillard arrière
- Fils masse déconnectables séparément