Systèmes Didactiques s.a.r.l.
Equipement pour l'enseignement expérimental, scientifique et technique

Date d'édition : 25.11.2026



Ref : 73393

Transformateur Scott pour conversion d'un réseau diphasé en un réseau triphasé et inversement

Primaire: 2 x 115/200/230/346/400 V, Secondaire: 2 x 115/230 V

Pour la conversion d'un réseau diphasé en un réseau triphasé et inversement au moyen d'un montage Scott.
Egalement utilisable comme transformateur d'isolement triphasé pour la transformation de 3 x 115/240/400 V en 3 x 115/230 V ou inversement.
Toutes les connexions se font grâce à des douilles de sécurité de 4 mm.

Puissance: 2 x 150 VA
Primaire: 2 x 115/200/230/346/400 V, 50 Hz
Secondaire: 2 x 115/230 V

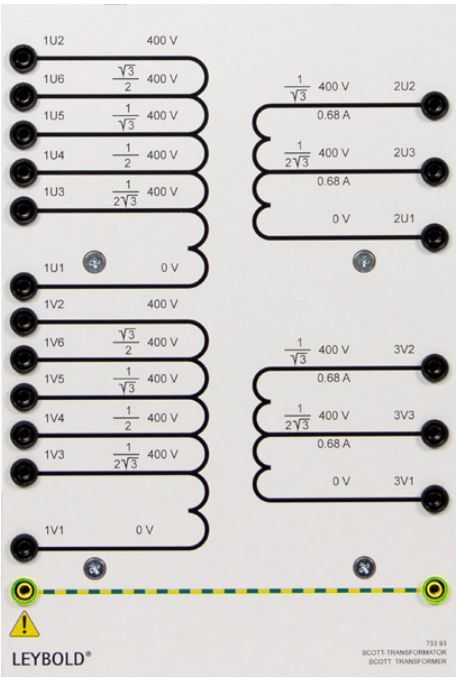

SYSTEMES DIDACTIQUES s.a.r.l.
Savoie Hexapole - Actipole 3 - 242 Rue Maurice Herzog - F 73420 VIVIERS DU LAC
Tel : 04 56 42 80 70 | Fax : 04 56 42 80 71
systemes-didactiques.fr