Systèmes Didactiques s.a.r.l.
Equipement pour l'enseignement expérimental, scientifique et technique

Date d'édition : 25.11.2026

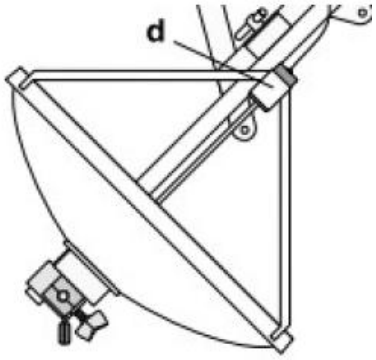

Ref : 389242

Miroir concave acoustique

Pour les expériences sur les ondes sonores et ultrasonores.
Avec une surface optiquement mate.
Noix au dos du miroir pour la fixation à une tige support.

Caractéristiques techniques:
- Distance focale : env. 16 cm
- Diamètre : 39 cm

SYSTEMES DIDACTIQUES s.a.r.l.
Savoie Hexapole - Actipole 3 - 242 Rue Maurice Herzog - F 73420 VIVIERS DU LAC
Tel : 04 56 42 80 70 | Fax : 04 56 42 80 71
systemes-didactiques.fr